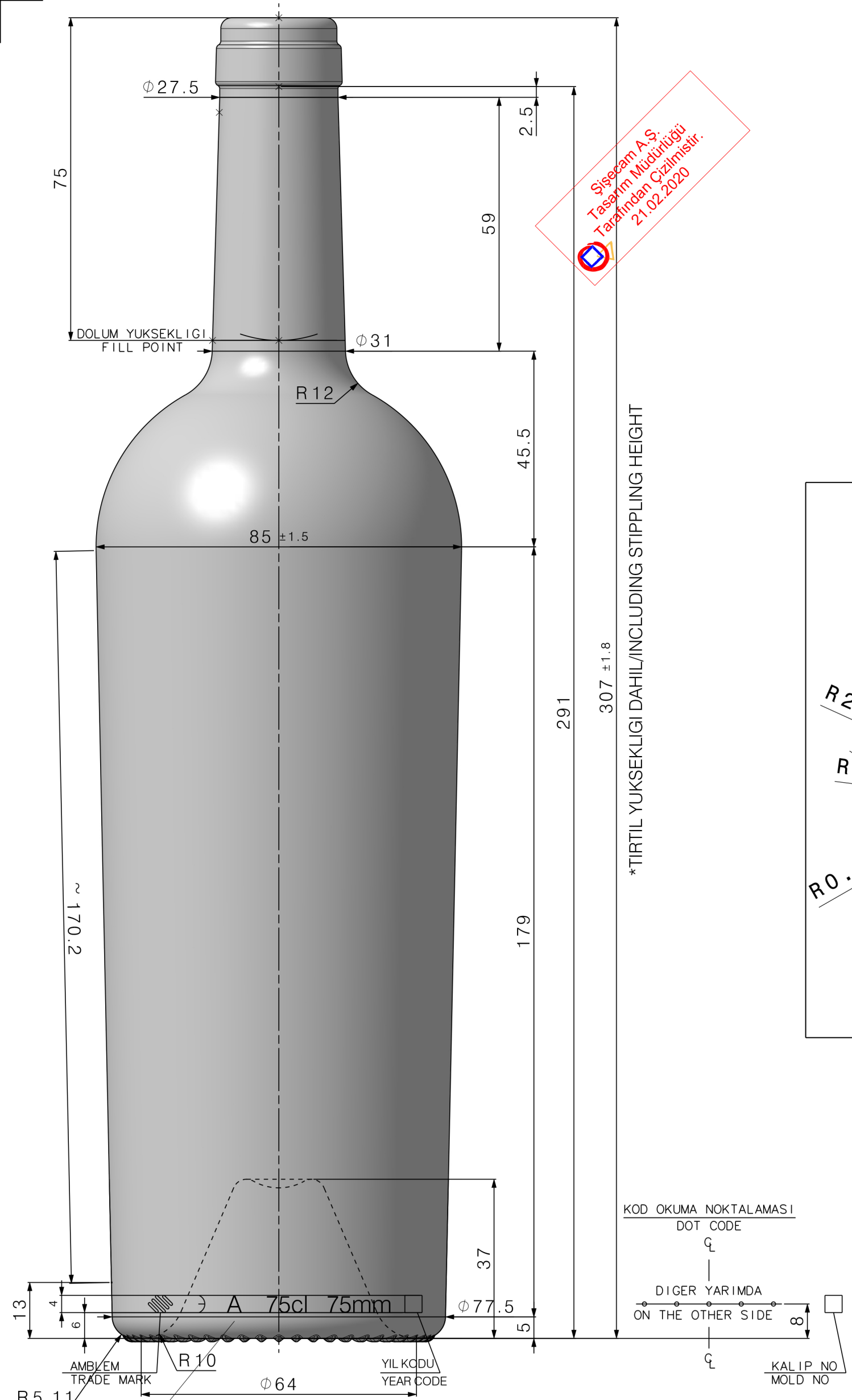

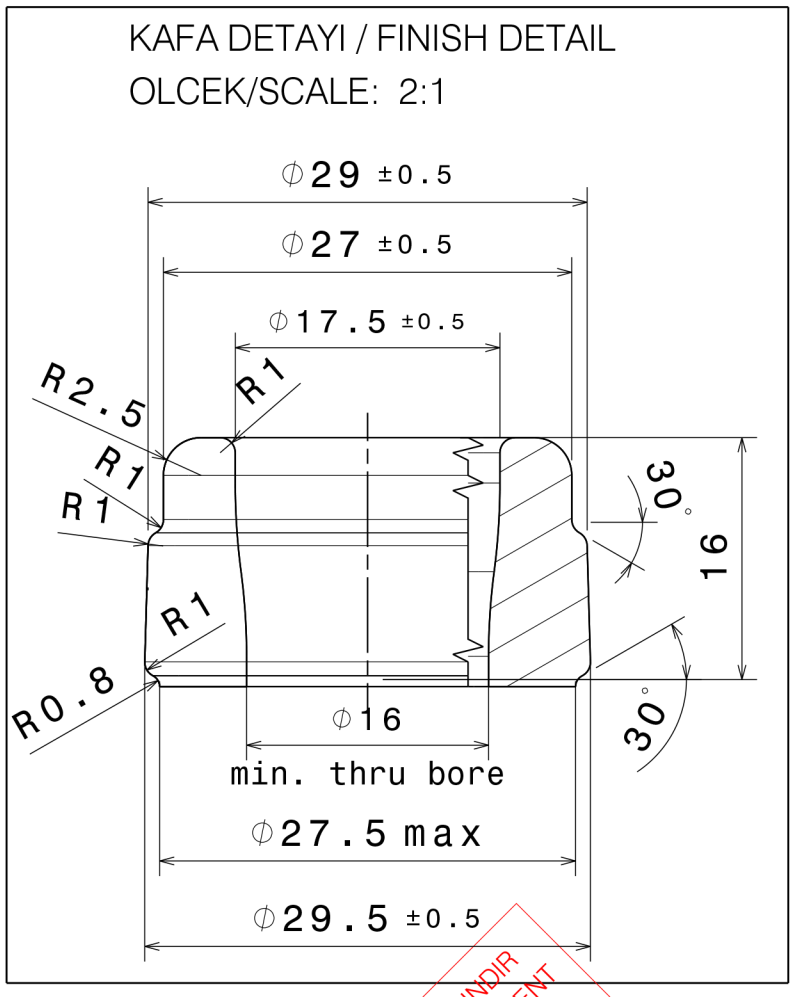

Şişecam A.Ş.
Tasarım Müdürlüğü
Tarafından Çizilmiştir.
21.02.2020

MUSTERI ONAYI ICINDIR
FOR APPROVAL OF CLIENT
21.02.2020

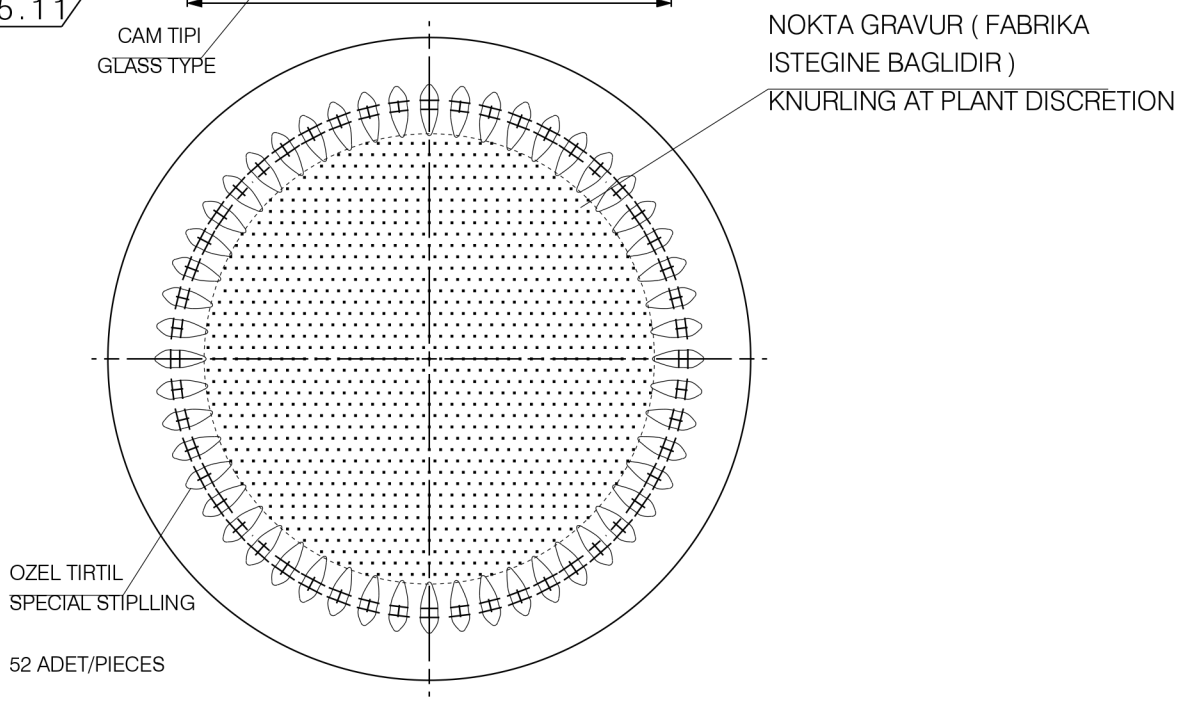

52 ADET/PIECES